令和8年度阿見町組織機構図

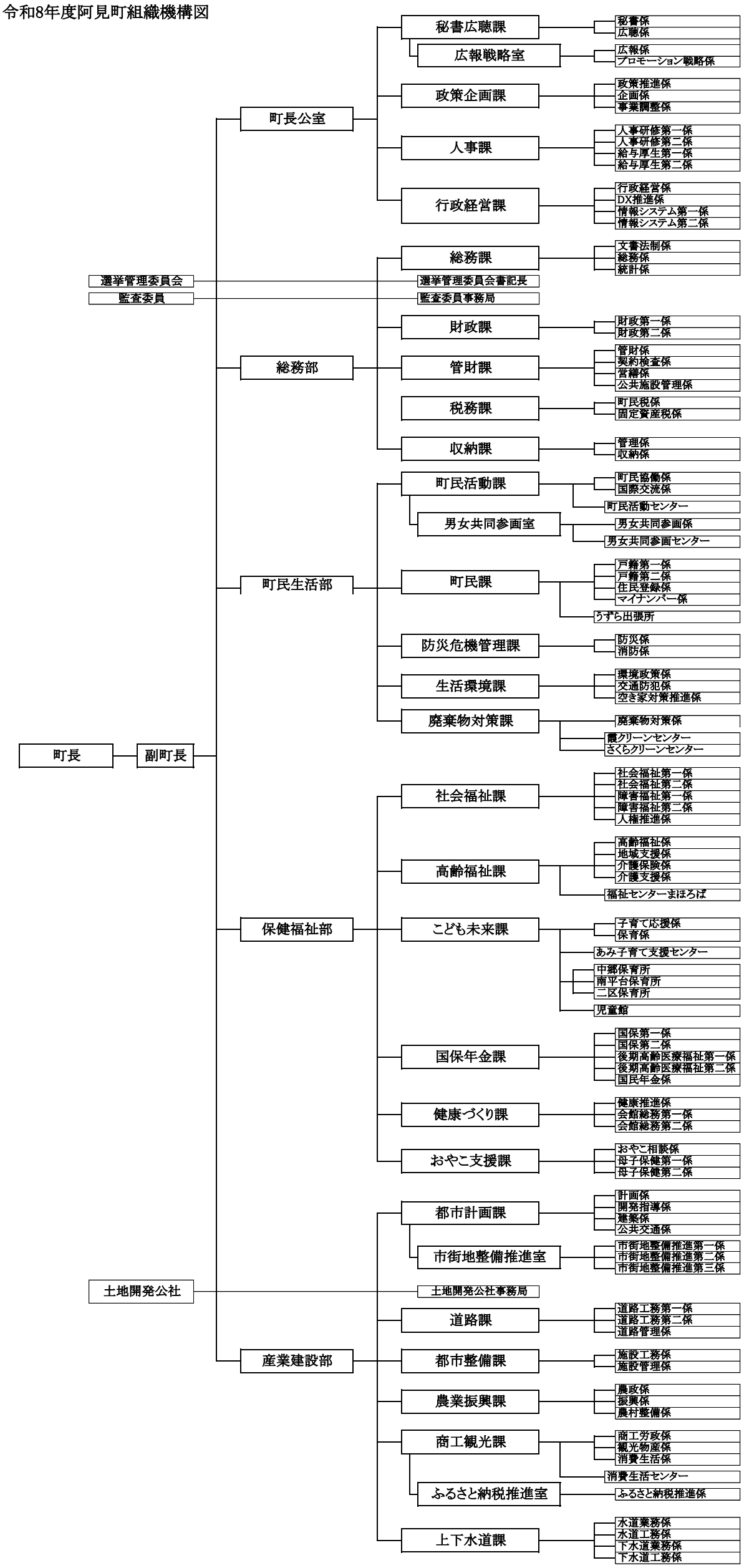

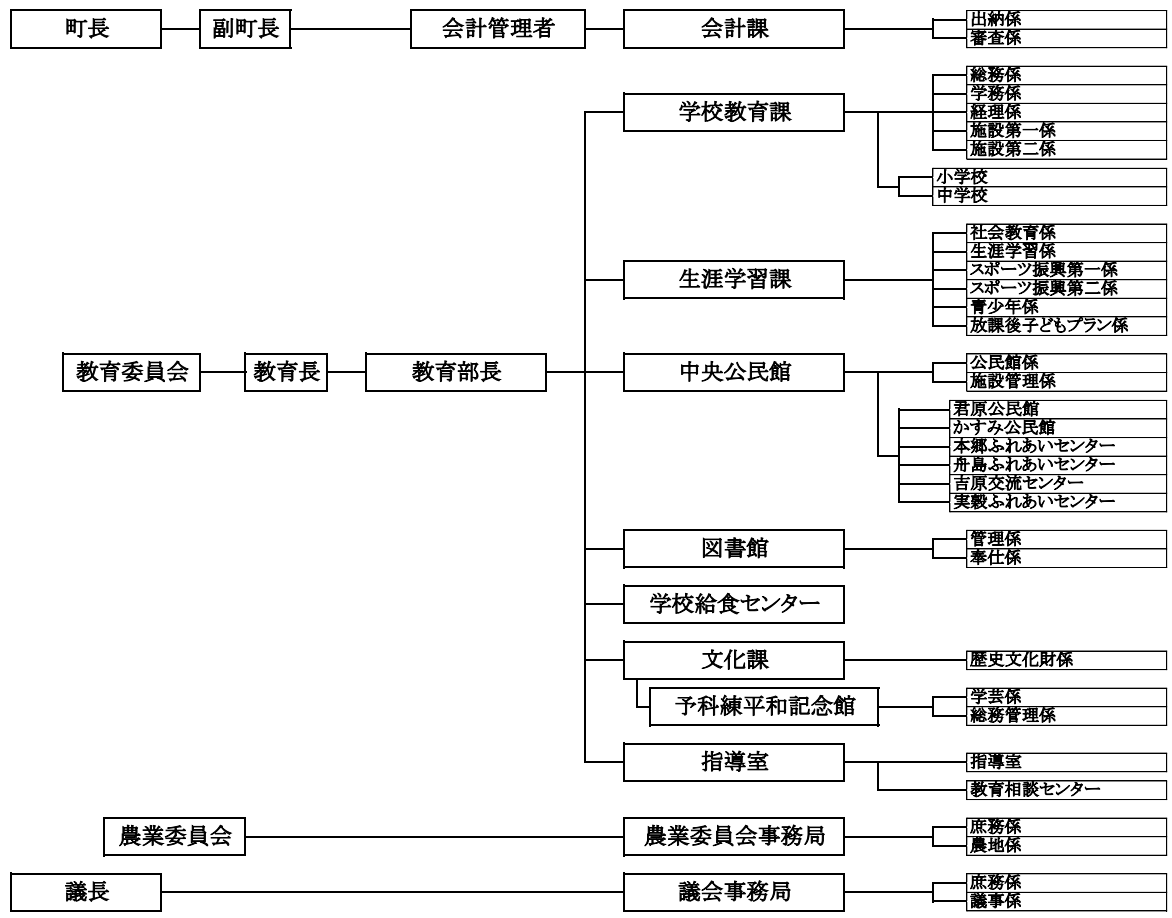
町長
副町長
会計管理者
会計課
出納係
審査係
学校教育課
総務係
学務係
経理係
施設第一係
施設第二係
小学校
中学校
生涯学習課
社会教育係
生涯学習係
スポーツ振興第一係
スポーツ振興第二係
青少年係
放課後子どもプラン係
教育委員会
教育長
教育部長
中央公民館
公民館係
施設管理係
君原公民館
かすみ公民館
本郷ふれあいセンター
舟島ふれあいセンター
吉原交流センター
実穀ふれあいセンター
図書館
管理係
奉仕係
学校給食センター
文化課
歴史文化財係
予科練平和記念館
学芸係
総務管理係
指導室
指導室
教育相談センター
農業委員会
農業委員会事務局
庶務係
農地係
議長
議会事務局
庶務係
議事係