令和7年度阿見町組織機構図

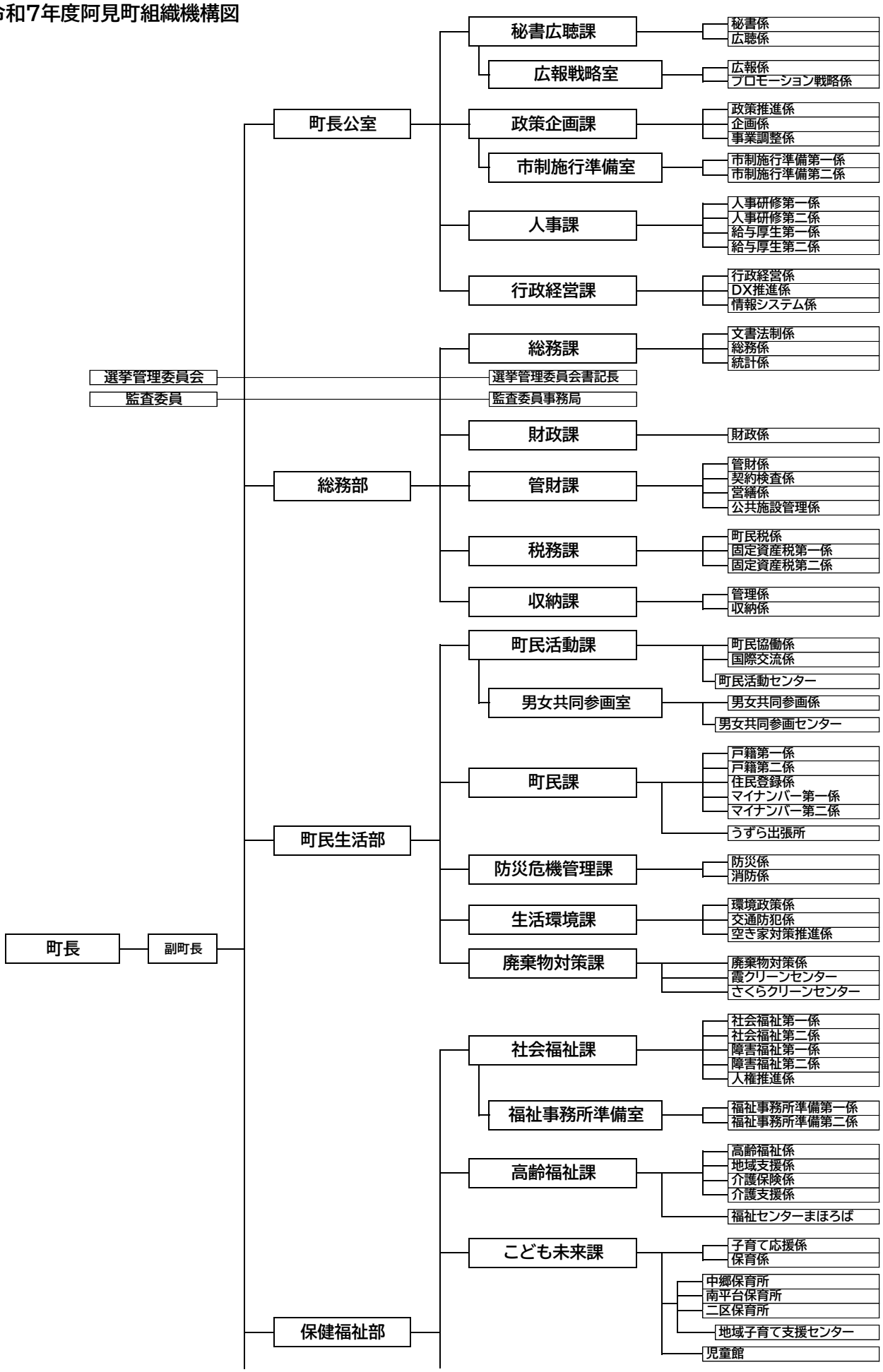

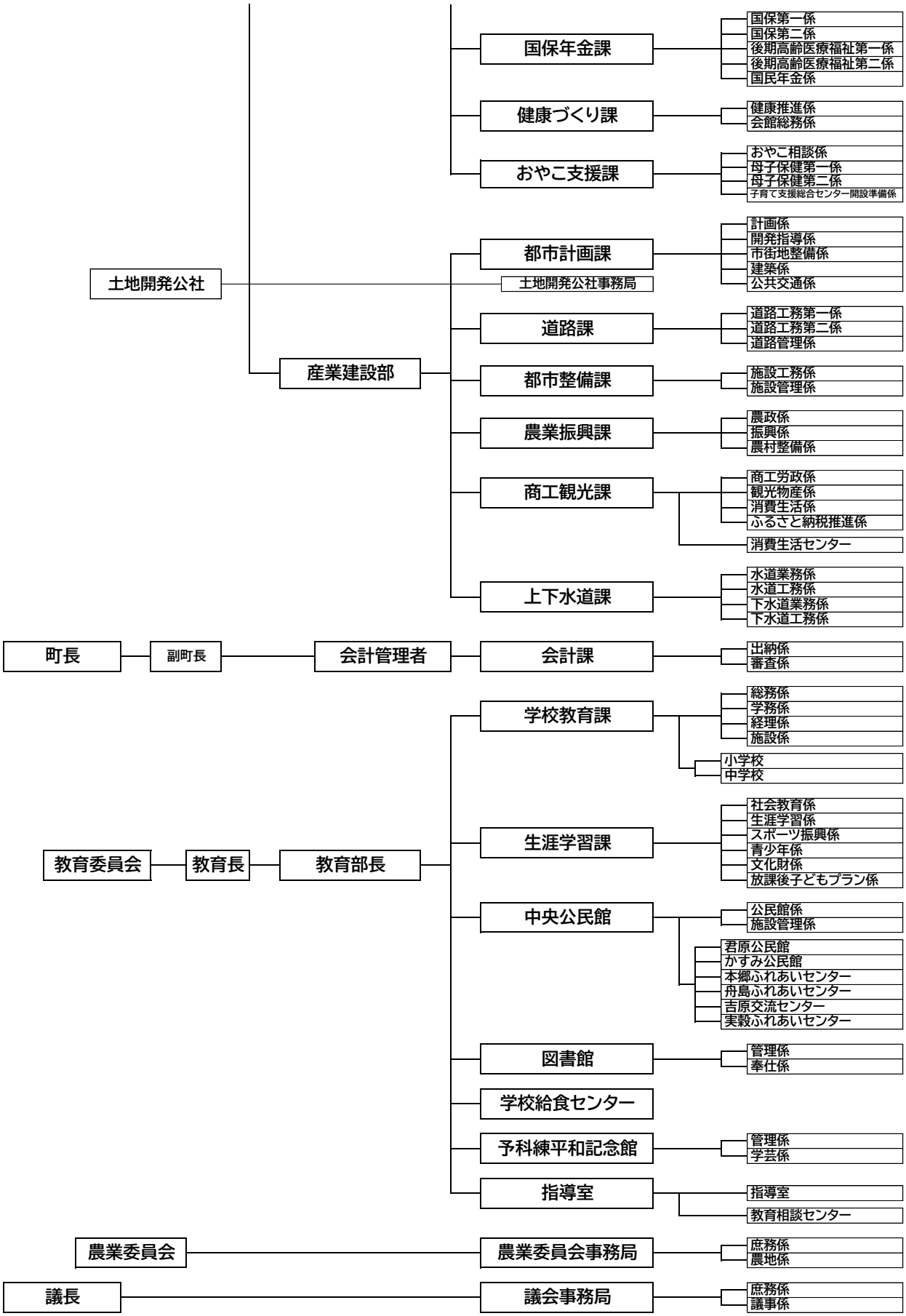
国保年金課
国保第一係
国保第二係
後期高齢医療福祉第一係
後期高齢医療福祉第二係
国民年金係
健康づくり課
健康推進係
会館総務係
おやこ支援課
おやこ相談係
母子保健第一係
母子保健第二係
子育て支援総合センター開設準備係
土地開発公社
都市計画課
計画係
開発指導係
市街地整備係
建築係
公共交通係
土地開発公社事務局
道路課
道路工務第一係
道路工務第二係
道路管理係
産業建設部
都市整備課
施設工務係
施設管理係
農業振興課
農政係
振興係
農村整備係
商工観光課
商工労政係
観光物産係
消費生活係
ふるさと納税推進係
消費生活センター
上下水道課
水道業務係
水道工務係
下水道業務係
下水道工務係
町長
副町長
会計管理者
会計課
出納係
審査係
学校教育課
総務係
学務係
経理係
施設係
小学校
中学校
生涯学習課
社会教育係
生涯学習係
スポーツ振興係
青少年係
文化財係
放課後子どもプラン係
教育委員会
教育長
教育部長
中央公民館
公民館係
施設管理係
君原公民館
かすみ公民館
本郷ふれあいセンター
舟島ふれあいセンター
吉原交流センター
実穀ふれあいセンター
図書館
管理係
奉仕係
学校給食センター
予科練平和記念館
管理係
学芸係
指導室
指導室
教育相談センター
農業委員会
農業委員会事務局
庶務係
農地係
議長
議会事務局
庶務係
議事係